Elektrotechnische Fabrik
GmbH & Co. KG

Mastanbausteckdose HSW 4016

Technische Daten

Steckdose	CEE-Steckdose IP67
Bemessungsspannung	250 V
Bemessungsstrom	16 A
Abmessungen (L x B x H)	111 x 86 x 95 mm

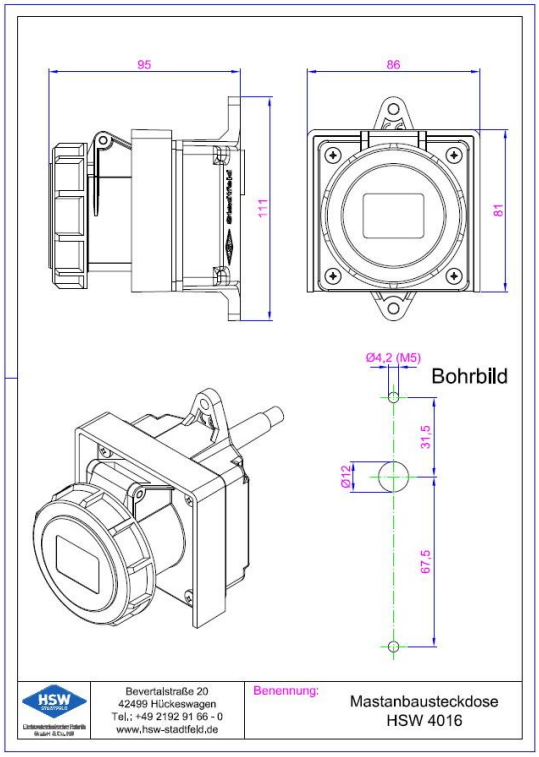

Lieferumfang

2 Bohrschrauben 4,8 x 22 mm

Anschlussleitung

Ausstattungsvarianten

Anschlussleitung H05VV-F 3 x 1,5 mm² in 4.500 mm, 6.000 mm oder 8.000 mm Länge
(weitere Längen auf Anfrage)

Druckfehler und technische Änderungen vorbehalten (Stand: Juni 2019)